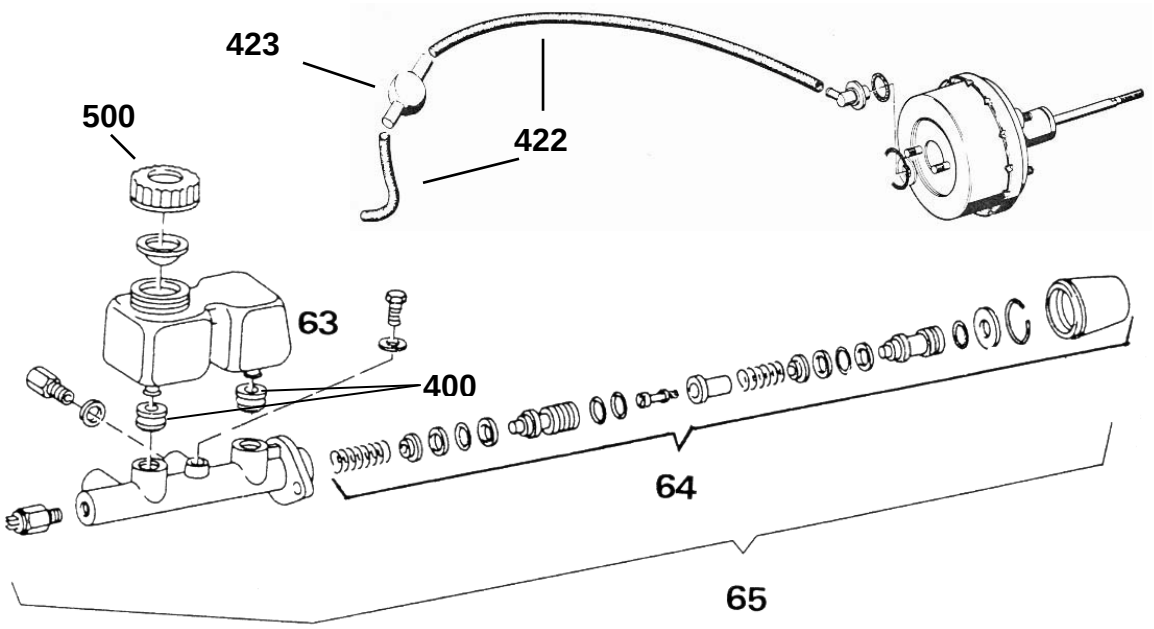


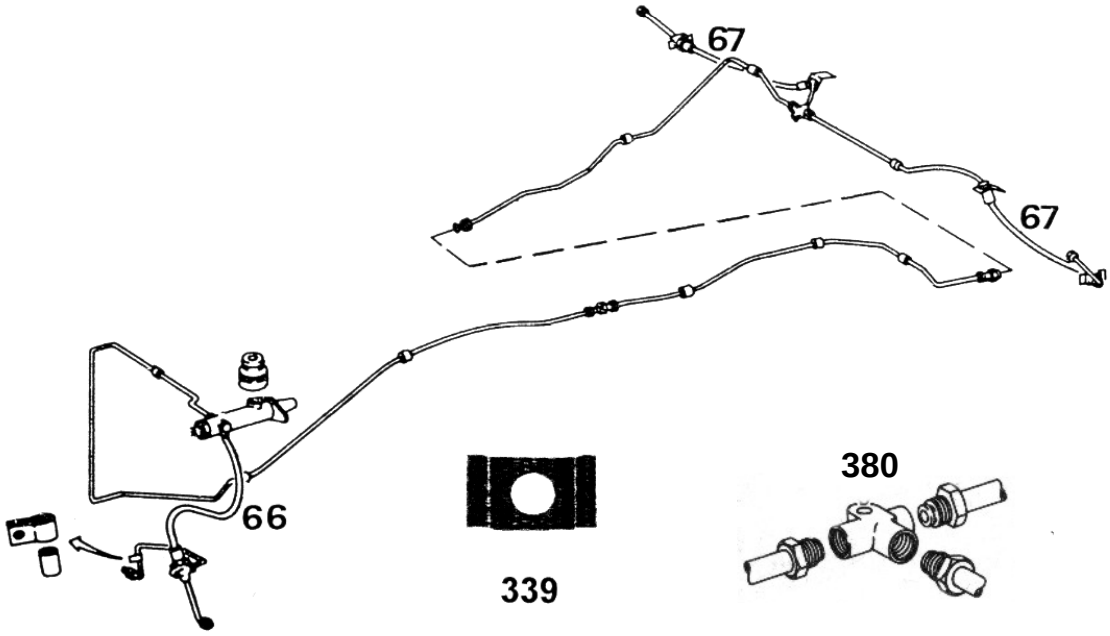




Inhaber: Andreas Kuhnert
Schubertstraße 32
D-63150 Heusenstamm

www.ak-autoteile.de

Telefon: 06104 / 9236-70
Telefax: 06104 / 9236-71
E-Mail: info@ak-autoteile.de

# AK-AUTOTEILE

## GRUPPE B (BREMSEN)

### Hauptbremszylinder, Pedal-gummis, Schläuche, Leitungen:

| Abbildung | Artikelnummer | Passend für Audi 60-72 Std. (Einkreis): | Preis (€) |
|---|---|---|---|
| --- | N420617000 | Ausgleichsbehälter | 34,60 |
| 500 | N03611351 | Deckel für Ausgleichsbehälter | 15,00 |
| --- | N310609000 | Reparatursatz für Hauptbremszyl. (o. BKV) | 53,90 |
| | | **Passend für Audi 60L-90 (Zweikreis):** | |
| 63 | A8065 | Ausgleichsbehälter | 34,60 |
| 500 | N03611351 | Deckel für Ausgleichsbehälter | 15,00 |
| (400) | H0851 | Gummistopfen für Behälter A8065 (2x) | à 5,50 |
| 400 | H0853 | Gummistopfen für Originalbehälter (2x) | à 4,20 |
| (65) | H19917.5.1 | Hauptbremszylinder (für Fahrzeuge mit Bremskraftverstärker) | a. A. |
| 65 | H19911.9.1 | Hauptbremszylinder (für Fahrzeuge ohne Bremskraftverstärker) | a. A. |
| (64) | RK19227 | Reparatursatz für Hauptbremszylinder (für Fahrzeuge mit Bremskraftverstärker) | 69,60 |
| --- | RK19218 | Dichtsatz für Hauptbremszylinder (für Fahrzeuge ohne Bremskraftverstärker) | 69,60 |
| --- | N311715201 | Pedalgummi für Bremse / Kupplung (2x) | à 20,00 |
| (66) | 380.50 | Bremsschlauch vorne (für Fahrzeuge mit Bremskraftverstärker) **Achtung: Nur in Verbindung mit Adapter A0624, da sonst keine Montage möglich!** | 18,75 |
| 66 | 290.66 | Bremsschlauch vorne (für Fahrzeuge ohne Bremskraftverstärker) **Achtung: Nur in Verbindung mit Adapter A0624, da sonst keine Montage möglich!** | 11,60 |
| --- | A0624 | Bremsschlauch-Adapter | 17,70 |
| 67 | 360.51 | Bremsschlauch hinten bis Bj.7.71 (2x) | à 38,20 |
| --- | 280.50.0 | Bremsschlauch hinten ab Bj.8.71 | 20,30 |
| 339 | N03611715 | Halteblech für Bremsschlauch/-Leitung (4x) | à 2,35 |
| 380 | N03611755 | Bremsleitungsverteiler (2x) | à 17,00 |
| 422 | N03611939 | Unterdruckschl. Bremskraftverstärker (1m) | 29,90 |
| 423 | N03611933 | Rückschlagventil Bremskraftverstärker | 44,20 |

Alle Preise inkl. 19% MwSt.

Inhaber: Andreas Kuhnert
Schubertstraße 32
D-63150 Heusenstamm

www.ak-autoteile.de

Telefon: 06104 / 9236-70
Telefax: 06104 / 9236-71
E-Mail: info@ak-autoteile.de

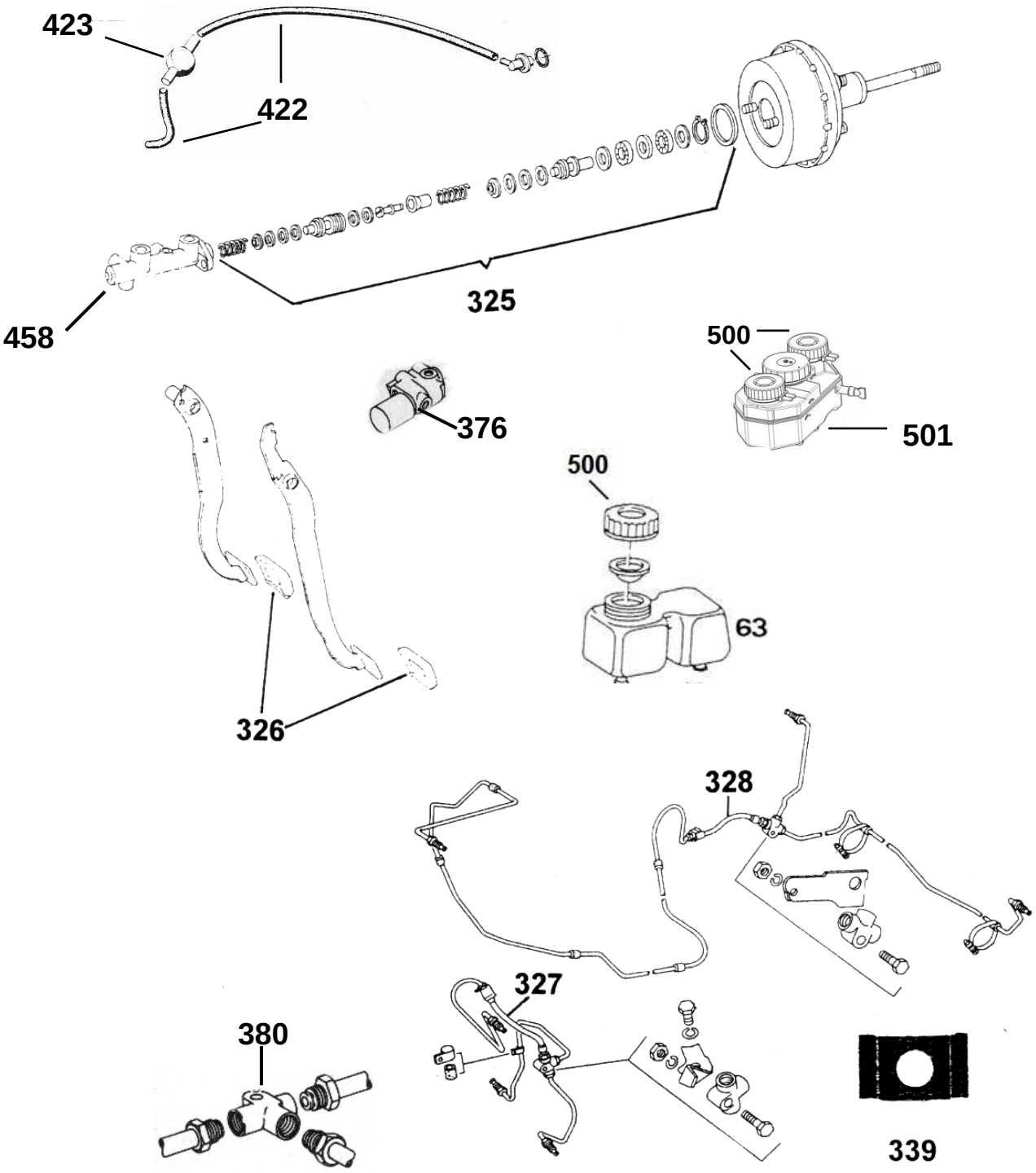




Inhaber: Andreas Kuhnert
Schubertstraße 32
D-63150 Heusenstamm

www.ak-autoteile.de

Telefon: 06104 / 9236-70
Telefax: 06104 / 9236-71
E-Mail: info@ak-autoteile.de

# AK-AUTOTEILE

| Abbildung | Artikelnummer | Passend für Audi 100 + Coupè S: | Preis (€) |
|---|---|---|---|
| 63 | A8065 | Ausgleichsbehälter ohne Warneinrichtung | 34,60 |
| 501 | N03611301C | Ausgleichsbehälter mit Warneinrichtung | 250,00 |
| 500 | N03611351 | Deckel für Ausgleichsbehälter (1-2x) | à 15,00 |
| (458) | 03.2122-3802.3 | Hauptbremszylinder Automatic Bj.72-74 | 178,50 |
| (458) | N03611019A | Hauptbremszylinder ab Bj.8.74 | 178,50 |
| 325 | RK2076 | Reparatursatz für Hauptbremszylinder für Fahrzeuge mit Bremskraftverstärker (Fahrzeuge mit Schaltgetriebe bis Bj.7.74, Fahrzeuge mit Automatik bis Bj.3.72) | 120,00 |
| (325) | RK22228 | Reparatursatz für Hauptbremszylinder für Fahrzeuge mit Bremskraftverstärker (nur für Automatik Bj.4.72 bis 7.74) | a. A. |
| (325) | RK20208 | Reparatursatz für Hauptbremszylinder für Fahrzeuge mit Bremskraftverstärker (Schaltgetriebe und Automatik) ab Bj.8.74 | 93,25 |
| 376 | N03612303 | Bremskraftregler Automatik Bj. 4.72-7.74 | a. A. |
| 326 | N03721173 | Pedalgummi für Bremse / Kupplung nicht für Automatik-Fahrzeuge (2x) | à 25,50 |
| 339 | N03611715 | Halteblech f. Bremsschlauch/-Leitung (2-4x) | à 2,35 |
| 380 | N03611755 | Bremsleitungsverteiler (2x) | à 17,00 |
| Diverse | 174.0415 | Bremsleitungssatz komplett bis Bj.7.73 für Fahrzeuge ohne Bremskraftverstärker | a. A. |
| Diverse | 174.0416 | Bremsleitungssatz komplett bis Bj.7.73 für Fahrzeuge mit Bremskraftverstärker | a. A. |
| 422 | N03611939 | Unterdruckschlauch Bremskraftverstärker (1 Meter) | 29,90 |
| 423 | N03611933 | Rückschlagventil Bremskraftverstärker | 44,20 |

## ***Bremsschläuche:***

| | | Passend für Audi 100 + Coupé S: | |
|---|---|---|---|
| 327 | 200.50 | Bremsschlauch vorne bis Bj.7.74 (Cpé. 2x) | à 18,00 |
| --- | 360.50 | Bremsschlauch vorne ab Bj.8.74 (2x) | à 23,50 |
| 328 | 200.50 | Bremsschlauch hinten bis Bj.7.73 | 18,00 |
| --- | 180.51.1.0 | Bremsschlauch hinten ab Bj.8.73 (2x) | à 19,75 |

Alle Preise inkl. 19% MwSt.

Inhaber: Andreas Kuhnert
Schubertstraße 32
D-63150 Heusenstamm

www.ak-autoteile.de

Telefon: 06104 / 9236-70
Telefax: 06104 / 9236-71
E-Mail: info@ak-autoteile.de

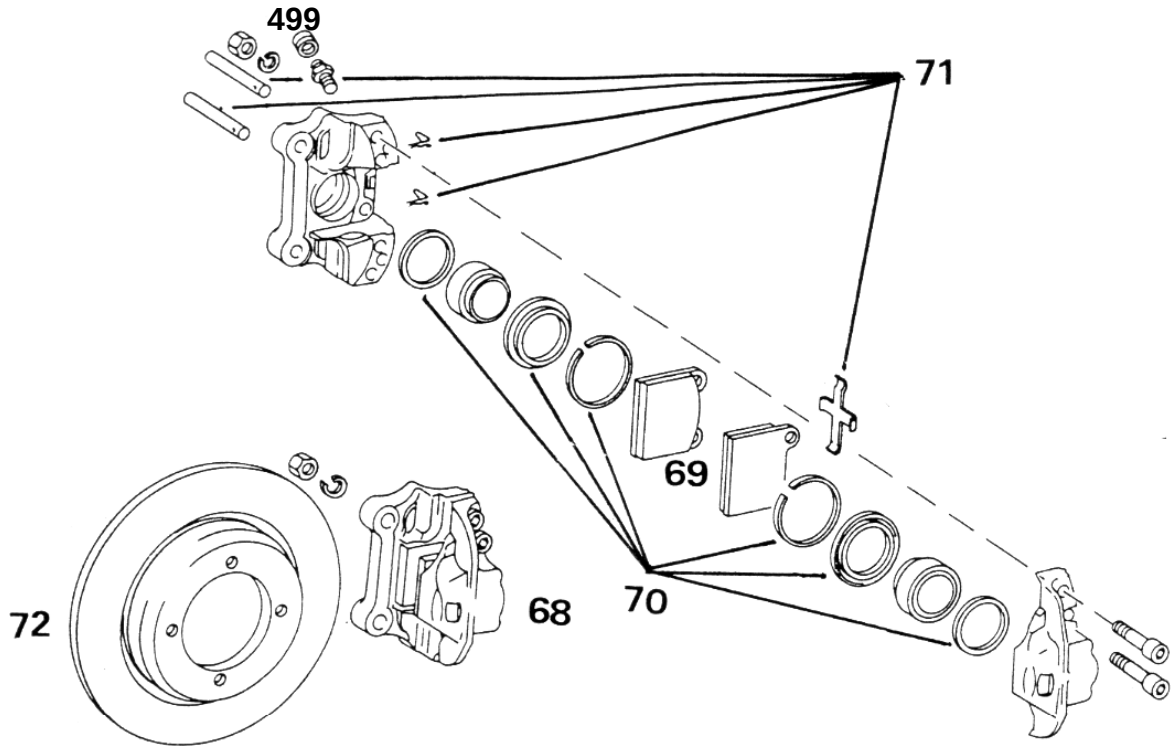


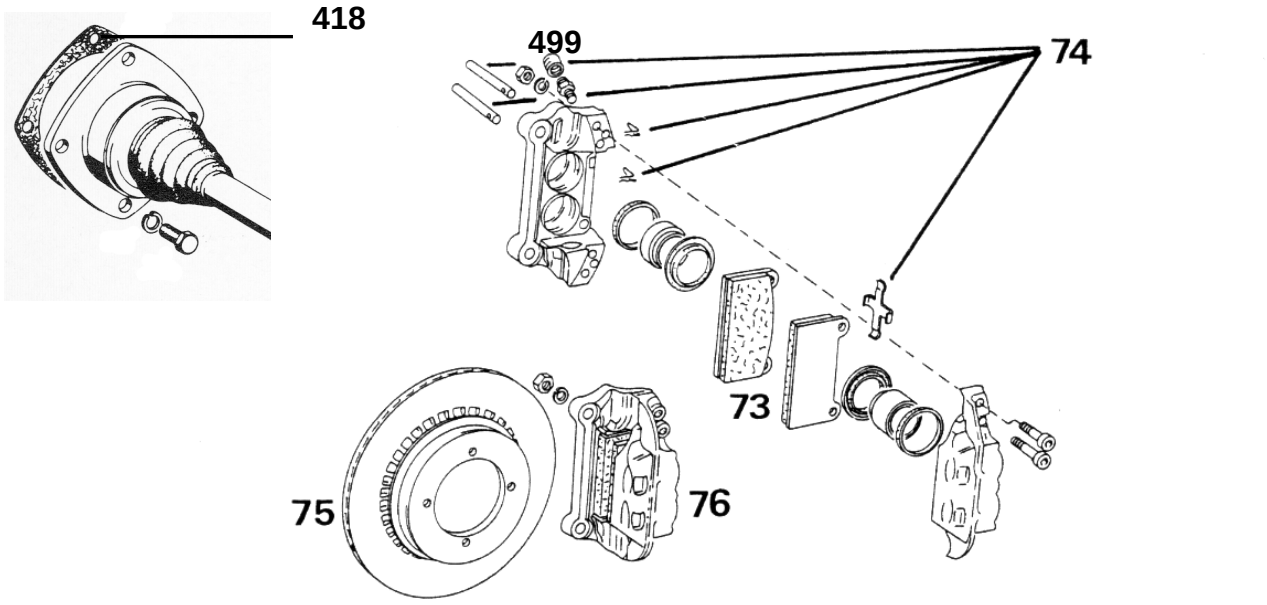




Inhaber: Andreas Kuhnert
Schubertstraße 32
D-63150 Heusenstamm

www.ak-autoteile.de

Telefon: 06104 / 9236-70
Telefax: 06104 / 9236-71
E-Mail: info@ak-autoteile.de

# AK-AUTOTEILE

## ***Bremsanlage vorne:***

| **Abbildung** | **Artikelnummer** | **Passend für Audi 60-100 Schaltgetriebe bis Bj.7.74:** | **Preis (€)** |
|---|---|---|---|
| 68 | NK2447017 | Bremssättelset (Inhalt: 2 Stck. für ein Fahrzeug komplett) | *245,00 / Paar |
| 70 | RKS4801 | Reparatursatz für Bremssattel (2x) | à 18,00 |
| 499 | N11611483 | Staubkappe, Entlüfterschraube (2x) | à 1,00 |
| 71 | NK7999902 | Zubehörsatz für Bremssättel (Ausreichend für ein Fahrzeug) | 8,00 |
| 69 | 20034 | Bremsklötze | 30,00 |
| 72 | 609388 | Bremsscheibe (2x) | à 98,00 |
| 418 | N03407289 | Isolierscheibe Gelenkwelle/Bremssch. (2x) | à 13,50 |
| | | **Passend für Audi 100 Coupé S Schaltgetriebe bis Bj.7.74:** | |
| 76 | NK3099999 | Bremssättelset (Inhalt: 2 Stck., für ein Fahrzeug komplett) | **390,00 / Paar |
| --- | RKS3402 | Reparatursatz für Bremssattel (2x) | à 45,00 |
| 499 | N11611483 | Staubkappe, Entlüfterschraube (6x) | à 1,00 |
| 74 | NK7947946 | Zubehörsatz für Bremssättel (Ausreichend für ein Fahrzeug) | a. A. |
| 73 | 20126 (T0430) | Bremsklötze | 42,90 |
| 75 | N15615301 | Bremsscheibe (2x) | à 155,00 |
| 418 | N03407289 | Isolierscheibe Gelenkwelle/Bremssch. (2x) | à 13,50 |

* Austauschteil (+ € 50,00 Pfand)
** Auf Grund der schlechten Rückliefer-quote der Altteile, können diese Bremssättel nur durch Vorab-Zusendung der Altteile bestellt werden.

Alle Preise inkl. 19% MwSt.

Inhaber: Andreas Kuhnert
Schubertstraße 32
D-63150 Heusenstamm

www.ak-autoteile.de

Telefon: 06104 / 9236-70
Telefax: 06104 / 9236-71
E-Mail: info@ak-autoteile.de

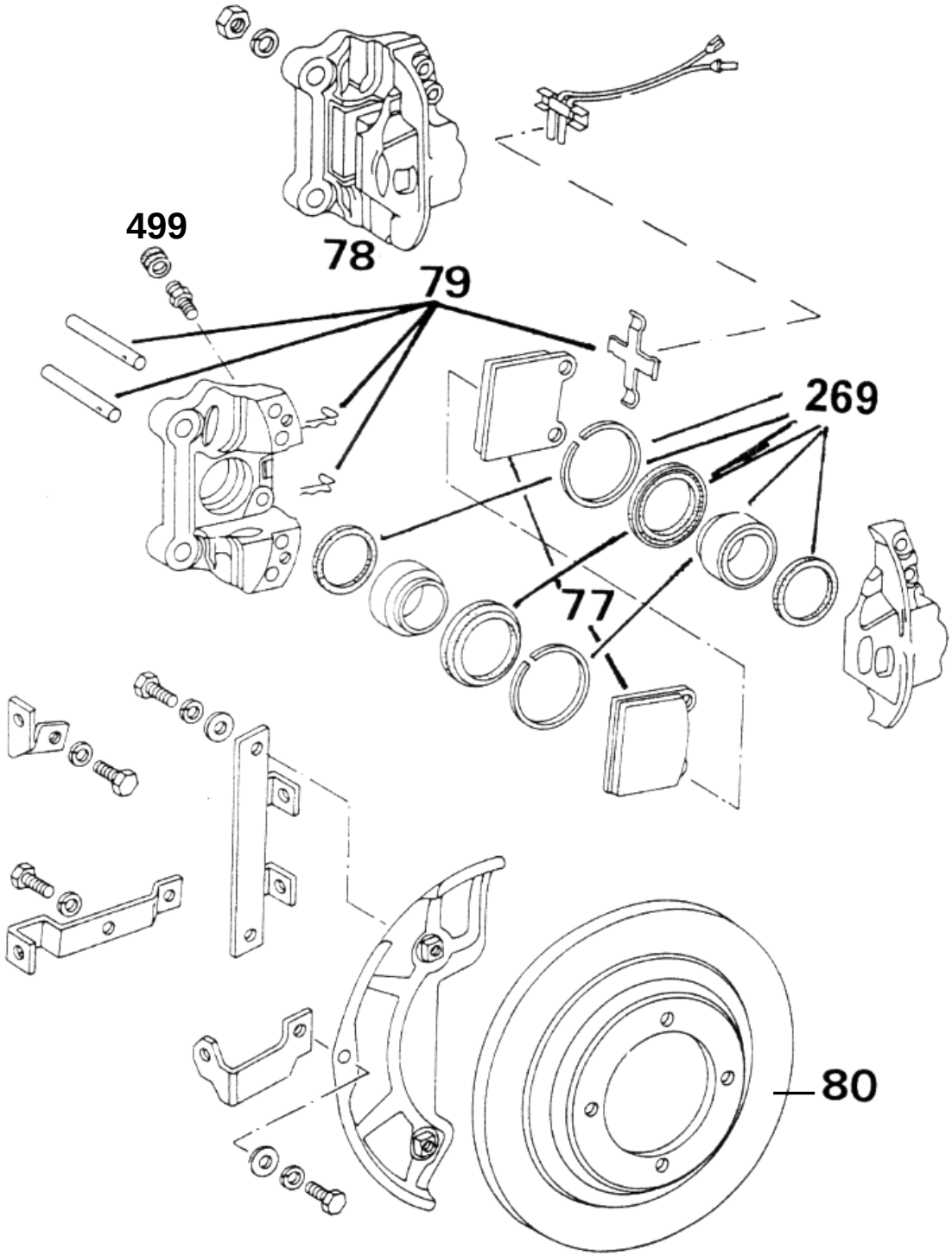




Inhaber: Andreas Kuhnert
Schubertstraße 32
D-63150 Heusenstamm

www.ak-autoteile.de

Telefon: 06104 / 9236-70
Telefax: 06104 / 9236-71
E-Mail: info@ak-autoteile.de

# AK-AUTOTEILE

| Abbildung | Artikelnummer | Passend für Audi 100 + Coupé Automatik bis Bj.7.74: | Preis (€) |
|---|---|---|---|
| (76) | NK3099997 | Bremssättelset (Inhalt: 2 Stck., für ein Fahrzeug komplett) 4-Kolbenausführung bis Bj.3.72 | *390,00 / Paar |
| (78) | NK3099998 | Bremssättelset (Inhalt: 2 Stck., für ein Fahrzeug komplett) 2-Kolbenausführung Bj.4.72 bis 7.74 | *328,00 / Paar |
| --- | RKS3402 | Reparatursatz für Bremssattel bis Bj.3.72 (2x) | à 45,00 |
| (70) | RKS4810 | Reparatursatz für Bremssattel Bj.4.72 bis 7.74 (2x) | à 19,00 |
| 499 | N11611483 | Staubkappe, Entlüfterschraube (2-6x) | à 1,00 |
| 74 | NK7947946 | Zubehörsatz für Bremssättel (Ausreichend für ein Fahrzeug) bis Bj.3.72 | a. A. |
| 73 | 20126 (T0430) | Bremsklötze bis Bj.3.72 | 49,20 |
| (73) | 20252 (T0423) | Bremsklötze Bj.4.72 bis 7.74 | 36,65 |
| (72) | 100120101 | Bremsscheibe bis Bj.3.72 (2x) | a. A. |
| (72) | 100120100 | Bremsscheibe Bj.4.72-7.74 (2x) | à 64,40 |
| 418 | N03407289 | Isolierscheibe Gelenkwelle/Bremssch. (2x) | à 13,50 |
| | | **Passend für Audi 100 + Coupé Bj.8.74 bis 76:** | |
| 78 | NK2447019 | Bremssättelset (Inhalt: 2 Stck., für ein Fahrzeug komplett) | *280,00 / Paar |
| 269 | RKS4850 | Reparatursatz für Bremssattel (2x) | à 18,00 |
| 499 | N11611483 | Staubkappe, Entlüfterschraube (2x) | à 1,00 |
| 79 | NK7947947 | Zubehörsatz für Bremssättel (Ausreichend für ein Fahrzeug) | a. A. |
| 77 | 20373 (T0489) | Bremsklötze | 39,00 |
| 80 | 609412 | Bremsscheibe (2x) | a. A. |
| (80) | 100120300 | Bremsscheibe für Kurzstreckenpaket (2x) (innenbelüftet) | a. A. |

* Austauschteil (+ € 50,00 Pfand)

Alle Preise inkl. 19% MwSt.

Inhaber: Andreas Kuhnert
Schubertstraße 32
D-63150 Heusenstamm

www.ak-autoteile.de

Telefon: 06104 / 9236-70
Telefax: 06104 / 9236-71
E-Mail: info@ak-autoteile.de

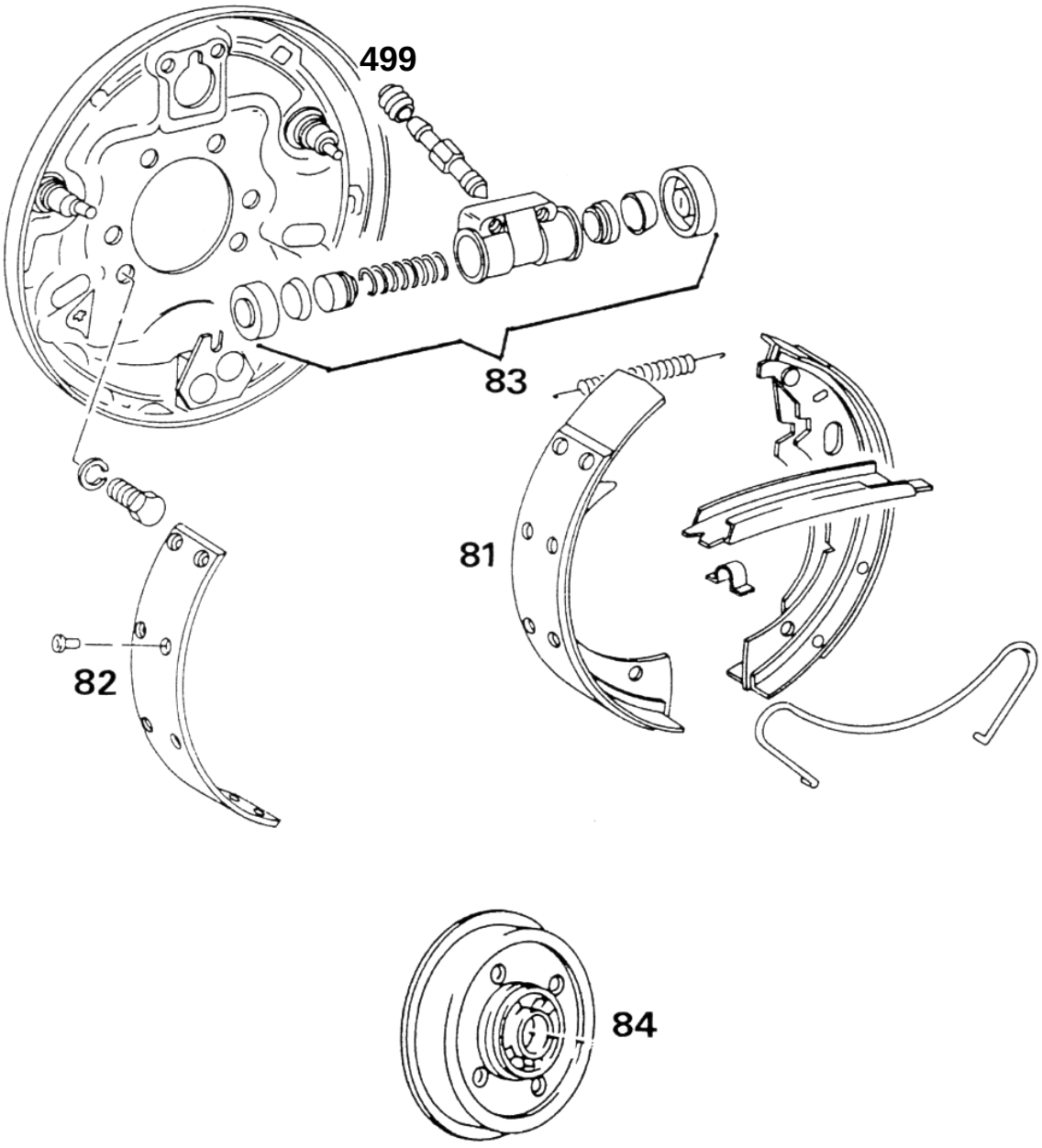




Inhaber: Andreas Kuhnert
Schubertstraße 32
D-63150 Heusenstamm

www.ak-autoteile.de

Telefon: 06104 / 9236-70
Telefax: 06104 / 9236-71
E-Mail: info@ak-autoteile.de

# AK-AUTOTEILE

## ***Bremsanlage hinten:***

| Abbildung | Artikelnummer | Passend für Audi 60-100 + Coupé bis Bj.12.72: | Preis (€) |
|---|---|---|---|
| 81 | 37-0004 | Bremsbackensatz | 84,90 |
| 82 | 11192 | Belagsatz zum Aufnieten | a. A. |
| 83 | R1502P1 | Radbremszylinder nicht für Audi Variant und 100 + Coupé Automatik (2x) ⚠ N11611483 (2x) mitbestellen. ⚠ | à 39,00 |
| (83) | R1702C1 | Radbremszylinder nur für Audi Variant und 100 + Coupé Automatik (2x) | à 73,35 |
| 499 | N11611483 | Staubkappe, Entlüfterschraube (2x) | à 1,00 |
| 84 | 2321 | Bremstrommel nicht für Audi Variant (2x) | a. A. |
| (84) | N340340102 | Bremstrommel nur für Audi Variant (2x) | a. A. |
| --- | 400010 | Handbremsseil für Audi 72-80 Bj.65 bis 66 (2x) | a. A. |
| --- | 400150 | Handbremsseil für Audi 60-90 ab Bj.67 | a. A. |
| --- | 400160 | Handbremsseil für Audi 100 | a. A. |
| | | **Passend für Audi 100 + Coupé Bj.1.73 bis 7.74:** | |
| 85 | H1052NA | Bremsbackensatz | a. A. |
| 86 | 11538 | Belagsatz zum Aufnieten | 59,50 |
| Diverse | NK7947583 | Zubehörsatz für Bremsbacken (Ausreichend für ein Fahrzeug) | a. A. |
| (87) | R15011A1 | Radbremszylinder links nicht Automatik | a. A. |
| --- | N27611053 | Nutring für Radzylinder R15011A1 (2x) | à 8,00 |
| (87) | R15011B1 | Radbremszylinder rechts nicht Automatik | a. A. |
| --- | N27611053 | Nutring für Radzylinder R15011B1 (2x) | à 8,00 |
| (87) | R17012A1 | Radbremszylinder links nur Automatik | 98,00 |
| --- | N03611053C | Nutring für Radzylinder R17012A1 (2x) | a. A. |
| (87) | R17012B1 | Radbremszylinder rechts nur Automatik | 98,00 |
| --- | N03611053C | Nutring für Radzylinder R17012B1 (2x) | a. A. |
| 499 | N11611483 | Staubkappe, Entlüfterschraube (2x) | à 1,00 |
| 84 | 2321 | Bremstrommel (2x) | a. A. |
| (88) | 400290 | Handbremsseil | a. A. |

Alle Preise inkl. 19% MwSt.

Inhaber: Andreas Kuhnert
Schubertstraße 32
D-63150 Heusenstamm

www.ak-autoteile.de

Telefon: 06104 / 9236-70
Telefax: 06104 / 9236-71
E-Mail: info@ak-autoteile.de

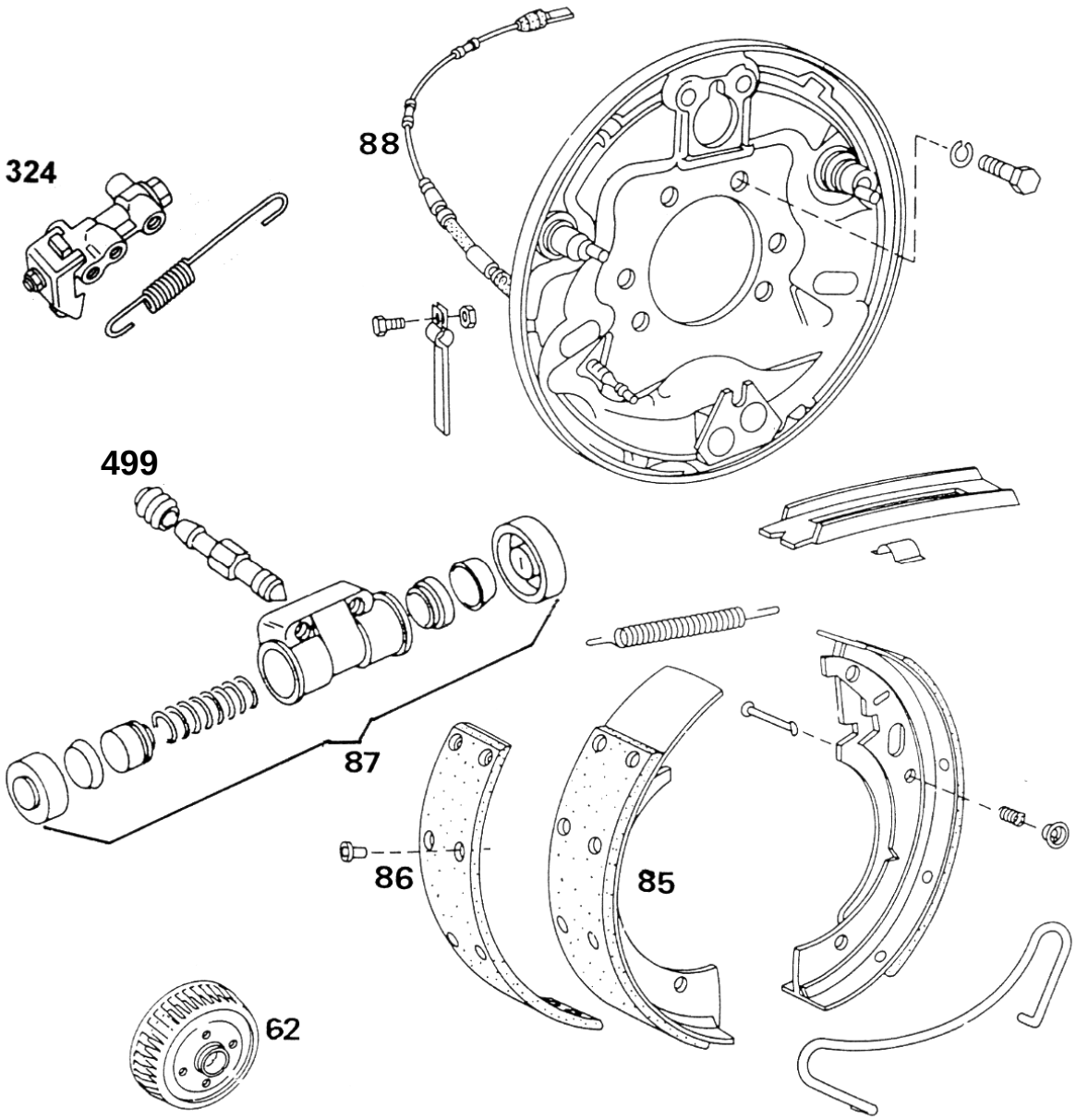




Inhaber: Andreas Kuhnert
Schubertstraße 32
D-63150 Heusenstamm

www.ak-autoteile.de

Telefon: 06104 / 9236-70
Telefax: 06104 / 9236-71
E-Mail: info@ak-autoteile.de

| Abbildung | Artikelnummer | Passend für Audi 100 + Coupé Bj.8.74 bis 76: | Preis (€) |
|---|---|---|---|
| 85 | H1052NA | Bremsbackensatz | a. A. |
| 86 | 11538 | Belagsatz zum Aufnieten | 59,50 |
| Diverse | NK7947583 | Zubehörsatz für Bremsbacken (Ausreichend für ein Fahrzeug) | a. A. |
| 87 | R15011A1 | Radbremszylinder links nur für 1,6 ltr. | a. A. |
| --- | N27611053 | Nutring für Radzylinder R15011A1 (2x) | à 8,00 |
| (87) | R15011B1 | Radbremszylinder rechts nur für 1,6 ltr. | a. A. |
| --- | N27611053 | Nutring für Radzylinder R15011B1 (2x) | à 8,00 |
| (87) | R17012A1 | Radbremszylinder links nur für 1,8 + 1,9 ltr. | 98,00 |
| --- | N03611053C | Nutring für Radzylinder R17012A1 (2x) | a. A. |
| (87) | R17012B1 | Radbremszylinder rechts nur für 1,8 + 1,9 ltr. | 98,00 |
| --- | N03611053C | Nutring für Radzylinder R17012B1 (2x) | a. A. |
| 499 | N11611483 | Staubkappe, Entlüfterschraube (2x) | à 1,00 |
| 324 | N41612151 | Bremskraftregler bei Hinterachse | a. A. |
| 62 | 100164100 | Bremstrommel, gerippt (2x) **Achtung: Nur in Verbindung mit Radlagern 676916, da sonst keine Montage möglich!** | a. A. |
| --- | 676916 | Radlagersatz für Trommeln 100164100 (2x) | a. A. |
| 88 | 24.3727-0110.2 | Handbremsseil | a. A. |

Alle Preise inkl. 19% MwSt.

Inhaber: Andreas Kuhnert
Schubertstraße 32
D-63150 Heusenstamm

www.ak-autoteile.de

Telefon: 06104 / 9236-70
Telefax: 06104 / 9236-71
E-Mail: info@ak-autoteile.de