AK-AUTOTEILE

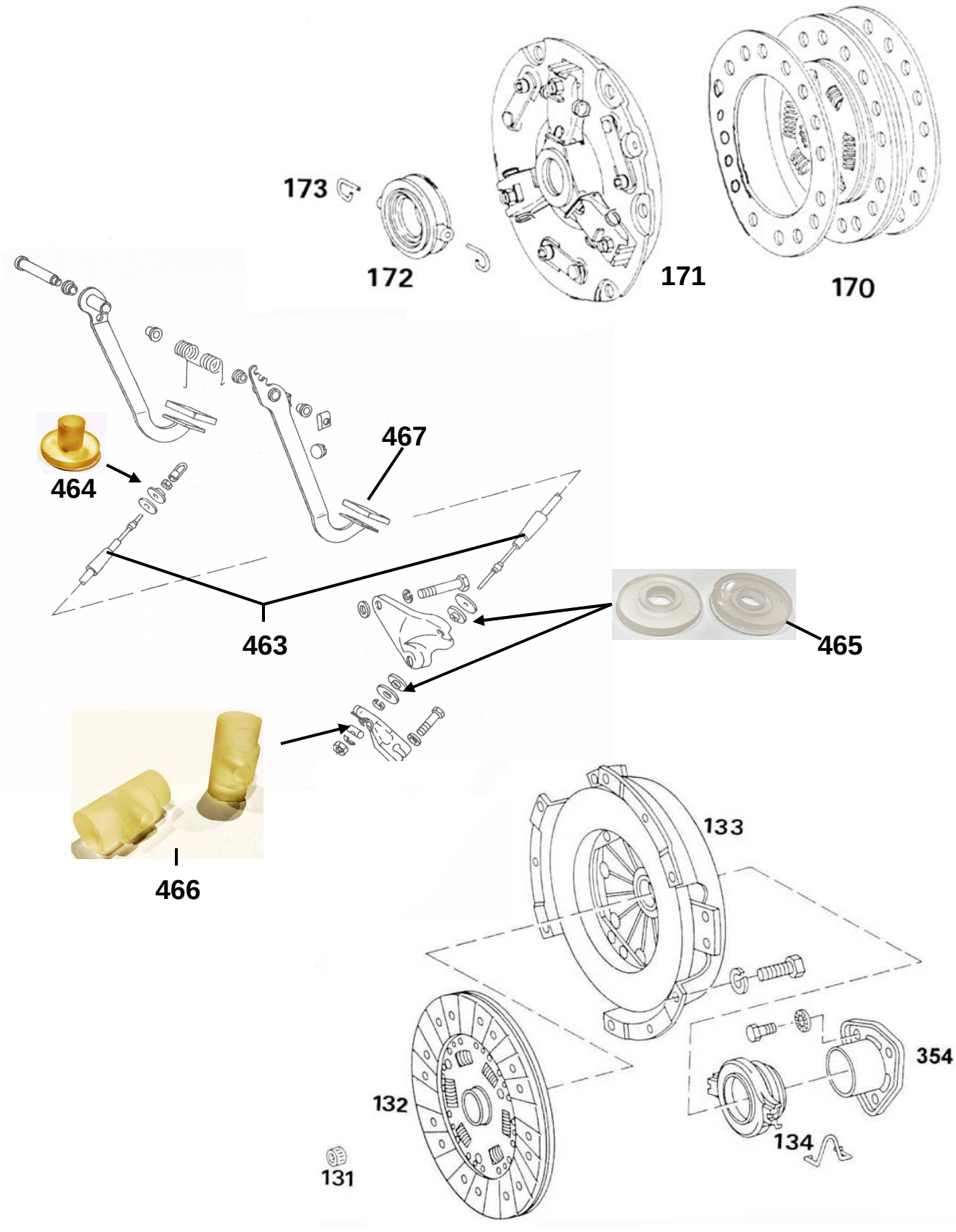

Alle Preise inkl. 19% MwSt.

Inhaber: Andreas Kuhnert
Schubertstraße 32
D-63150 Heusenstamm

www.ak-autoteile.de

Telefon: 06104 / 9236-70
Telefax: 06104 / 9236-71
E-Mail: info@ak-autoteile.de

AK-AUTOTEILE

GRUPPE KU (KUPPLUNG)

Abbildung	Artikelnummer	Passend für Audi 60-90:	Preis (€)
170	1861281107	Kupplungsscheibe	*121,40
171	1882196005	Kupplungsdruckplatte bis Mot.# 10149326, 20134301, 21048713	*292,75
(171)	1882296001	Kupplungsdruckplatte ab Mot.# 10149327, 20134302, 21048714	*250,00
172	3159140037	Ausrücklager bis Mot.# 10149326, 20134301, 21048713	48,80
173	1825072000	Formfeder für Ausrücklager 3159140037 (bis Mot.#...) (2x)	à 0,35
134	3151193041	Ausrücklager ab Mot.# 10149327, 20134302, 21048714	49,00
354	N13141181A	Führungshülse ab Mot.# 10149327, 20134302, 21048714	32,90
131	410 0008 10	Nadellager	27,20
---	232.319	Wellendichtring für Kurbelwelle hinten	70,50
463	400100	Kupplungszug	20,00
464	N03721393	Durchführung Kupplungszug Spritzwand	16,00
465	N429093305	Buchse vom Kupplungszug-Widerlager (2x)	à 8,00
466	N429097700	Rolle vom Kupplungszug	15,00
467	N311715201	Pedalgummi für Kupplung / Bremse (2x)	à 20,00
		Passend für Audi 100 1,8 + 1,9 ltr.:	
132	NK114725	Kupplungsscheibe	*139,00
133	3082014001	Kupplungsdruckplatte bis Bj.5.71	*120,00
(133)	NK104720	Kupplungsdruckplatte ab Bj.6.71	*165,00
172	3159140037	Ausrücklager bis Bj.5.71	48,80
173	1825072000	Formfeder für Ausrücklager bis Bj.5.71 (2x)	à 0,35
134	3151193041	Ausrücklager ab Bj.6.71	49,00
354	N13141181A	Führungshülse ab Bj.6.71	32,90
131	410 0008 10	Nadellager	27,20
---	232.319	Wellendichtring für Kurbelwelle hinten	70,50
(463)	N03721335	Kupplungszug bis Bj.5.71	29,90
(463)	N03721335A	Kupplungszug ab Bj.6.71 bis Bj.74	29,90
(463)	N03721335B	Kupplungszug für Modell 1975	29,90
(463)	490 0880 10	Kupplungszug für Modell 1976	a. A.
464	N03721393	Durchführung Kupplungszug Spritzwand	16,00
465	N429093305	Buchse vom Kupplungszug-Widerlager (2x)	à 8,00
(467)	N03721173	Pedalgummi für Kupplung / Bremse (2x)	à 25,50

* Austauschteil (+ € 50,00 Pfand)

Alle Preise inkl. 19% MwSt.

Inhaber: Andreas Kuhnert
Schubertstraße 32
D-63150 Heusenstamm

www.ak-autoteile.de

Telefon: 06104 / 9236-70
Telefax: 06104 / 9236-71
E-Mail: info@ak-autoteile.de

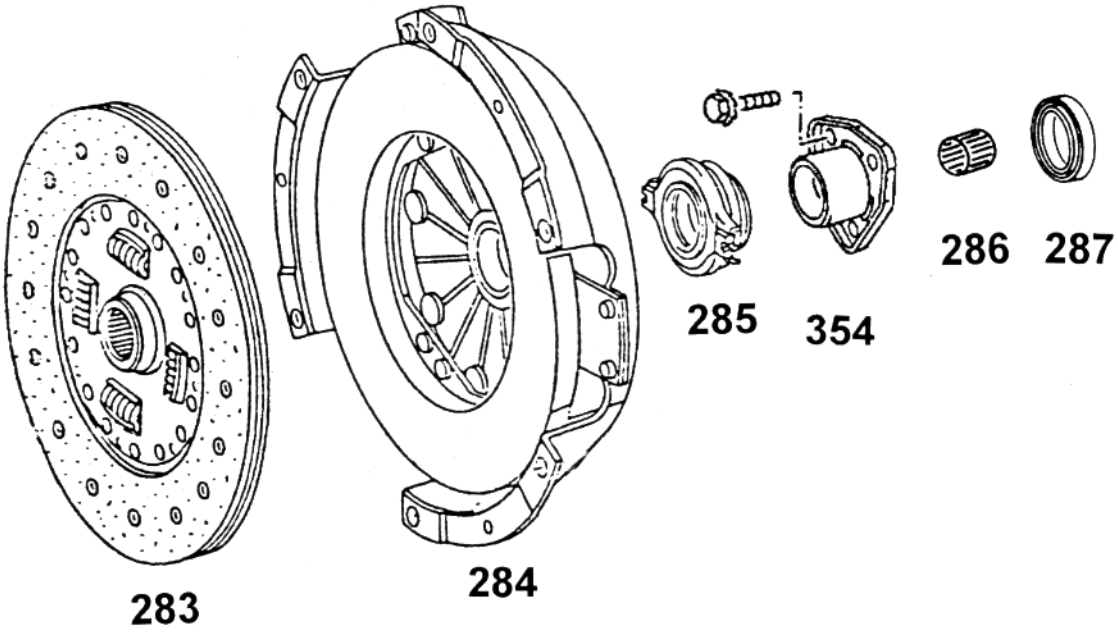

Inhaber: Andreas Kuhnert
Schubertstraße 32
D-63150 Heusenstamm

www.ak-autoteile.de

Telefon: 06104 / 9236-70
Telefax: 06104 / 9236-71
E-Mail: info@ak-autoteile.de

AK-AUTOTEILE

Abbildung	Artikelnummer	Passend für Audi 100 1,6 ltr. bis Bj.7.75:	Preis (€)
283, 284, 285	620 0074 16	Kupplungskit komplett	a. A.
283	320 0004 16	Kupplungsscheibe	*166,70
284	120 0007 10	Kupplungsdruckplatte	*165,50
285	3151193041	Ausrücklager	45,20
354	N13141181A	Führungshülse für Ausrücklager	32,90
---	414 0014 10	Spezialfett für Nabe, Welle und Führung	a. A.
286	410 0009 10	Nadellager	7,70
287	81-23708-40	Wellendichtring für Kurbelwelle hinten	27,20
(463)	490 1080 10	Kupplungszug	a. A.
(467)	N03721173	Pedalgummi für Kupplung / Bremse (2x)	à 25,50
		Passend für Audi 100 1,6 ltr. ab Bj.8.75:	
(283,284,285)	621 0044 06	Kupplungskit komplett	*259,25
(283)	321 0002 16	Kupplungsscheibe	89,00
(284)	121 0002 12	Kupplungsdruckplatte	*108,00
285	3151193041	Ausrücklager	45,20
354	N13141181A	Führungshülse für Ausrücklager	32,90
---	414 0014 10	Spezialfett für Nabe, Welle und Führung	a. A.
286	410 0009 10	Nadellager	7,70
287	81-23708-40	Wellendichtring für Kurbelwelle hinten	27,20
(463)	490 1080 10	Kupplungszug	a. A.
(467)	N03721173	Pedalgummi für Bremse / Kupplung (2x)	à 25,50

* Austauschteil (+ € 50,00 Pfand)

Alle Preise inkl. 19% MwSt.

Inhaber: Andreas Kuhnert
Schubertstraße 32
D-63150 Heusenstamm

www.ak-autoteile.de

Telefon: 06104 / 9236-70
Telefax: 06104 / 9236-71
E-Mail: info@ak-autoteile.de